Schweitzer

Indicateurs à bille OPTIMAT

Schweitzer Schaltsysteme AG
Tägerhardstrasse 90
CH-5430 Wettingen
Telefon ++41/56-427 33 00
Telefax ++41/56-427 33 13
info@schweitzer.ch
www.schweitzer.ch

OPTIMAT — l'appareil de signalisation à trois niveaux

L'indicateur électromécanique OPTIMAT sert à la surveillance optimale des positions de commutateurs dans les schémas synoptiques comme dans les centrales électriques, installations de pompes à chaleur, de climatisation et de réfrigération, les commandes de silo, dans l'industrie du ciment et des graviers, l'alimentation en eau et les installations de sécurité aérienne. L'appareil comprend un segment sphérique ou cylindrique pivotant avec 2 zones de couleur différente.

Actionné électromagnétiquement, le segment présente l'un ou l'autre des secteurs de couleur et indique ainsi les deux états possibles. En cas de panne de courant ou de l'indicateur, le segment d'affichage tombe dans une position médiane qui présente les deux couleurs. Ainsi, il y a distinction sans ambiguïté entre les états de commutation et l'état de dérangement.

L'indicateur OPTIMAT est livré avec les dimensions frontales suivantes:

46	mm (rond grand)
15	mm (rond petit)
48 × 48	mm (carré)
60 × 46	mm (rectangulaire)

Les appareils à segment cylindrique sont particulièrement intéressants pour les inscriptions.

L'appareil OPTIMAT rond de 15 mm peut s'employer non seulement comme afficheur mais aussi en combinaison directe avec des éléments de commutation.

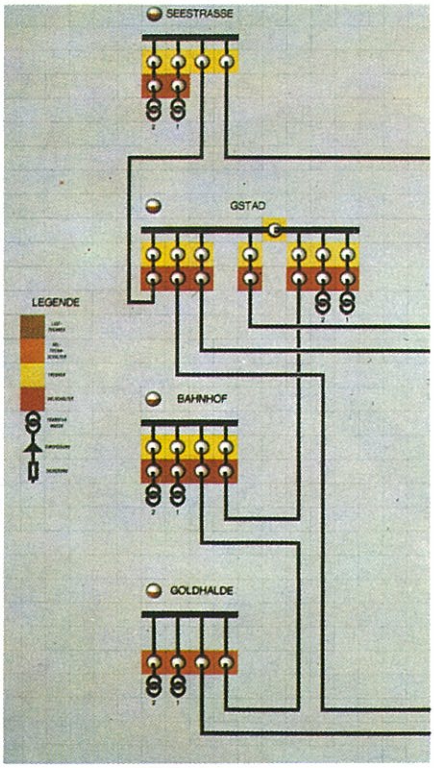

Tableau indicateur pour distribution locale d'énergie électrique avec indicateur à bille OPTIMAT.

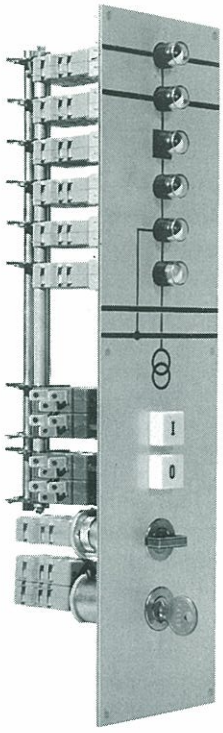

Plaque de commande avec commutateurs OPTIMAT en combinaison avec mécanisme de verrouillage pour déclenchement et blocage mutuels.

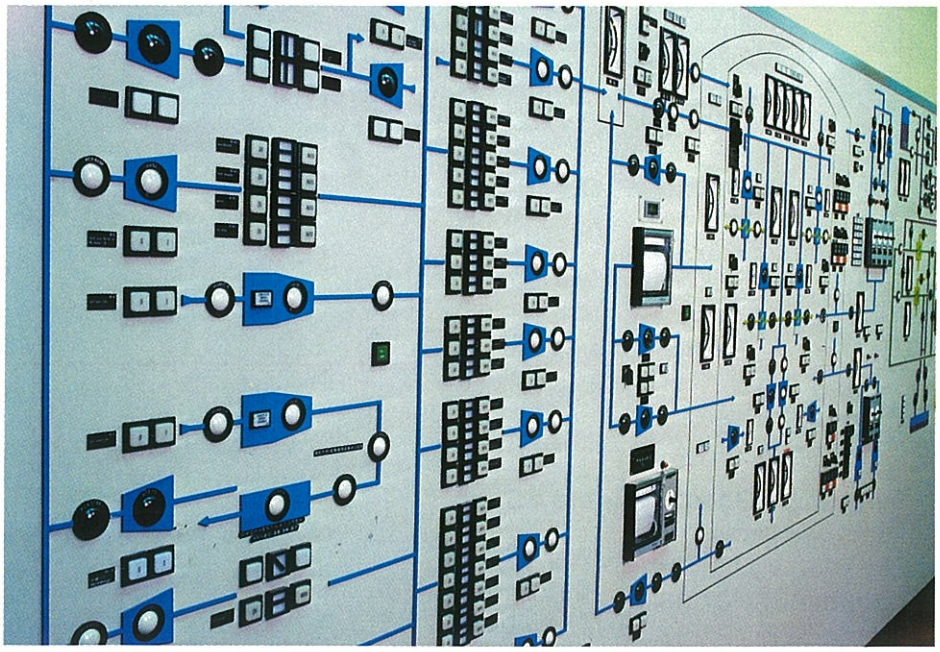

OPTIMAT 45 à la salle de commande d'une centrale électrique.

OPTIMAT 30
OPTIMAT 45

Elément de signalisation avec 3 positions pour fonctionnement à courant permanent avec remise à zéro mécanique pour tension nulle.

Exécution normale du corps noir/blanc.

Exécutions spéciales selon page 6.

Caractéristiques techniques

Matériau
Plaque frontale en aluminium noir éloxé, boîtier OPTIMAT 30 MS nickelé, OPTIMAT 45 Makrolon noir, capot en Macrolon clair, raccords à vis 1,5 □.

Tensions de bobine, en continu et alternatif
12, 24, 36, 48, 60, 110, 220 V. Pour 110 et 220 V de tension continue, il faut une résistance-série de 3,3 kΩ/4 W resp. 10 kΩ/8 W. Celle-ci est livrée montée derrière le boîtier.

Tolérance de la tension de service
En courant continu et alternatif ± 15 %

Consommation
Courant continu 1 W
Courant alternatif 2 W

Tension d'essai
2 kV, 1 min.

Température ambiante
− 40...+ 60 °C

Durée de vie
2 × 10^6 manœuvres

Protection
IP 40

Raccords

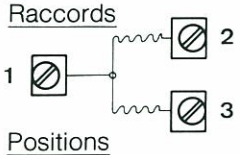

Positions

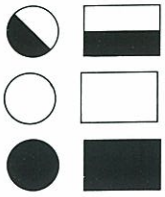

sans courant

bornes 1+2

bornes 1+3

OPTIMAT 30
avec collet rond

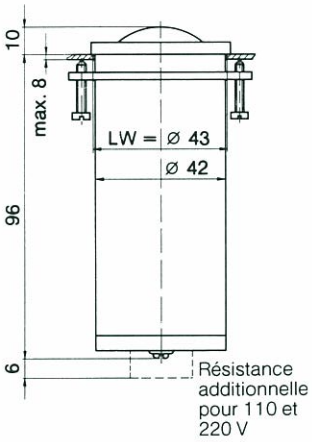

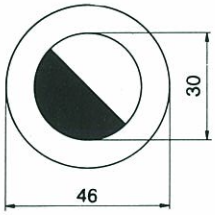

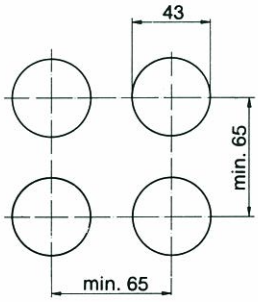

Poids: 280 g

Tension	V	Numéro de cde
D.C.	**12**	**123-5120**
	24	**123-5130**
	36	**123-5140**
	48	**123-5150**
	60	**123-5160**
	110	**123-5170**
	220	**123-5180**
A.C.	**12**	**123-5220**
	24	123-5230
	36	**123-5240**
	48	123-5250
	60	**123-5260**
	110	123-5270
	220	123-5280

OPTIMAT 30
avec collet carré

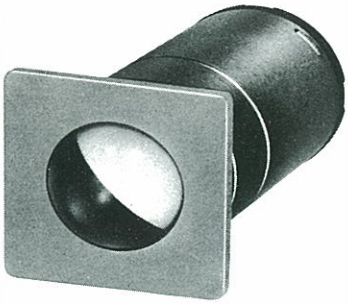

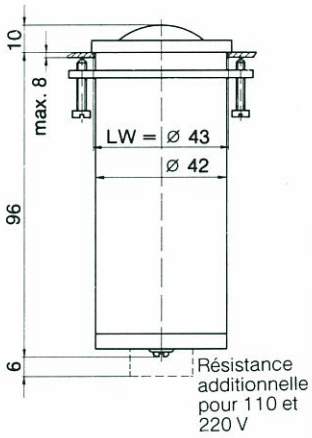

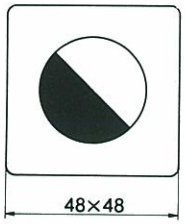

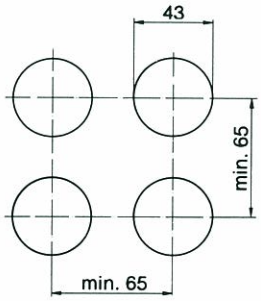

Poids: 290 g

Tension	V	Numéro de cde
D.C.	**12**	**123-5420**
	24	**123-5430**
	36	**123-5440**
	48	**123-5450**
	60	**123-5460**
	110	**123-5470**
	220	**123-5480**
A.C.	**12**	**123-5520**
	24	123-5530
	36	**123-5540**
	48	123-5550
	60	**123-5560**
	110	123-5570
	220	123-5580

OPTIMAT 45
avec collet rectangulaire

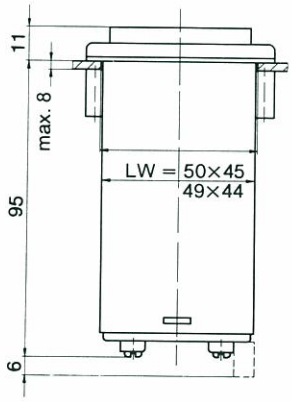

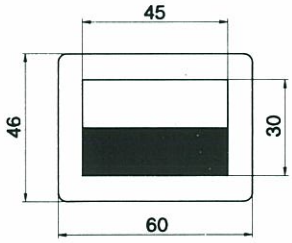

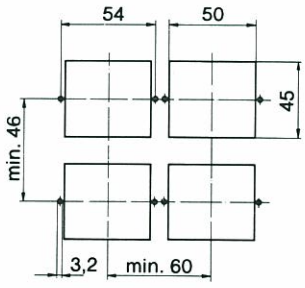

Poids: 235 g

Tension	V	Numéro de cde
D.C.	**12**	**125-5720**
	24	**125-5730**
	36	**125-5740**
	48	**125-5750**
	60	**125-5760**
	110	**125-5770**
	220	**125-5780**
A.C.	**12**	**125-5820**
	24	125-5830
	36	**125-5840**
	48	125-5850
	60	**125-5860**
	110	125-5870
	220	125-5880

OPTIMAT 15

Elément de signalisation avec 3 positions, pour fonctionnement à courant permanent avec remise à zéro mécanique pour tension nulle.

Exécution normale:
Corps noir/blanc
Position médiane diagonale
Exécutions spéciales selon page 6.

Fixation à vis F

sur plaque recouverte, fixation avec 2 vis noyées M 2,5

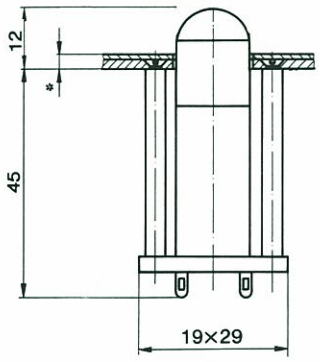

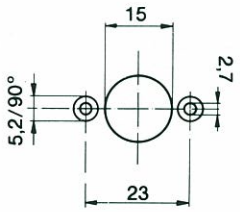

Distance minimale:
horizontale 30 mm/verticale 20 mm

Poids: 20 g

Tension V	Numéro de cde
12 D.C.	121-1120
24	121-1130
36	121-1140
48	121-1150
60	121-1160

Fixation à plaque P

La plaque de montage livrée est collée ou soudée

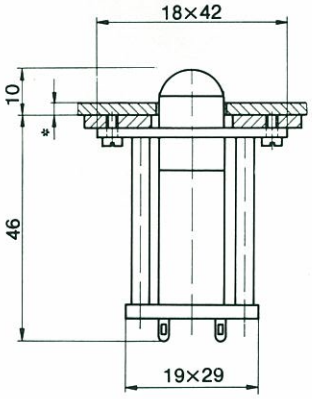

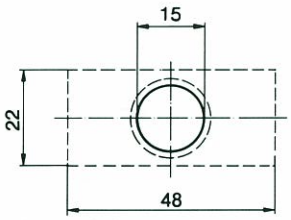

Distance minimale:
horizontale 50 mm/ verticale 25 mm

Pour montage aligné, bande de fixation sur demande

Poids: 45 g

Tension V	Numéro de cde
12 D.C.	127-1120
24	127-1130
36	127-1140
48	127-1150
60	127-1160

Fixation par trou central K

avec collet de serrage

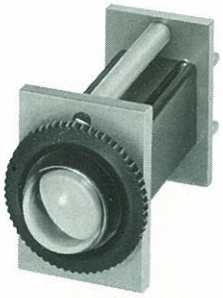

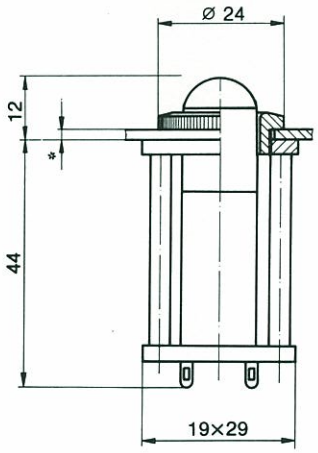

Distance minimale:
horizontale 30 mm/verticale 25 mm

Poids: 25 g

Tension V	Numéro de cde
12 D.C.	124-1120
24	124-1130
36	124-1140
48	124-1150
60	124-1160

Fixation par trou central Z

avec collet de montage carré

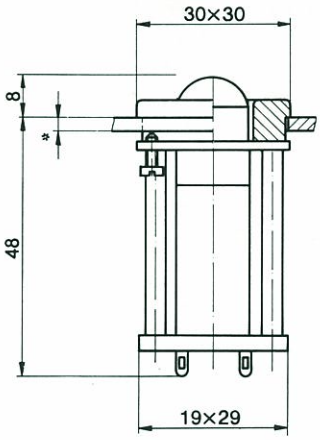

Distance minimale:
horizontale 30 mm/verticale 30 mm

Poids: 40 g

Tension V	Numéro de cde
12 D.C.	122-1120
24	122-1130
36	122-1140
48	122-1150
60	122-1160

* avec plaque acier de plus 2 mm, attention à l'in fluence magnétique!

Caractéristiques techniques

Tensions de bobine
12, 24, 36, 48, 60 V D.C.

Tolérance de la tension de service
± 15 %

Consommation
1 W

Tension d'essai
2 kV, 1 min.

Température ambiante
− 40...+ 60 °C

Durée de vie
2×10^6 manœuvres

Matériau
Boîtier en Macrolon noir, bague de serrage en alu noir, collet frontale Bakelit noir, capot Macrolon clair, cosses à souder en laiton argenté.

Protection IP 40

Raccords/positions

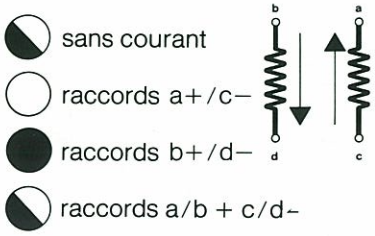

OPTIMAT 15 Commutateur/ poussoir

Bloc de contacts 2 t/2 r selon catalogue des commutateurs série 1. Autres modes d'équipement des contacts sur demande.

Caractéristiques techniques, Raccords et positions pour l'élément d'affichage OPTIMAT selon OPTIMAT 15, page précédente.

Les commutateurs OPTIMAT peuvent également être livrés en combinaison avec un mécanisme de verrouillage et de déclenchement.

Fixation à vis F

sur plaque recouverte, fixation avec 2 vis noyées M 2,5

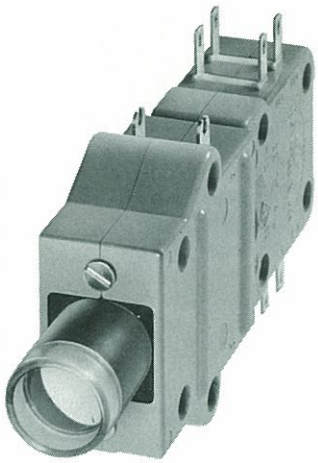

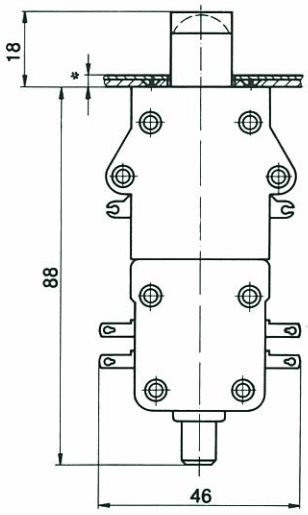

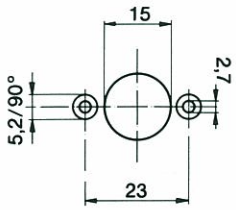

Distance minimale:
20 × 50 mm (70)

Poids: 70 g

Tension	V	Numéro de cde
Poussoir	12 D.C.	121-2121
	24	121-2131
	36	121-2141
	48	121-2151
	60	121-2161
Commutateur	12 D.C.	121-3122
	24	121-3132
	36	121-3142
	48	121-3152
	60	121-3162

Fixation à plaque P

La plaque de montage livrée est collée ou soudée

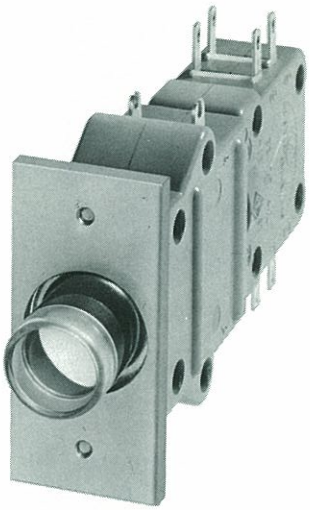

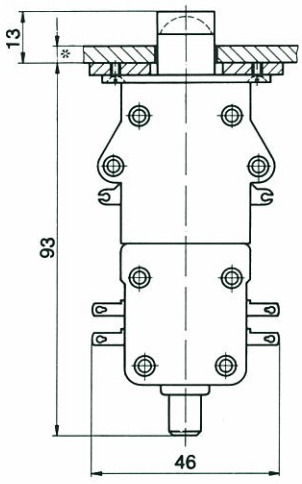

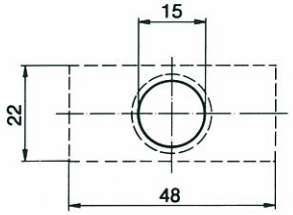

Distance minimale:
25 × 50 mm (70)
Pour montage aligné, bande de fixation sur demande.
Poids: 95 g

Tension	V	Numéro de cde
Poussoir	12 D.C.	127-2121
	24	127-2131
	36	127-2141
	48	127-2151
	60	127-2161
Commutateur	12 D.C.	127-3122
	24	127-3132
	36	127-3142
	48	127-3152
	60	127-3162

Fixation par trou central K

avec collet de serrage

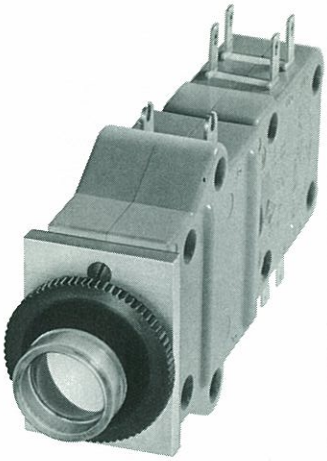

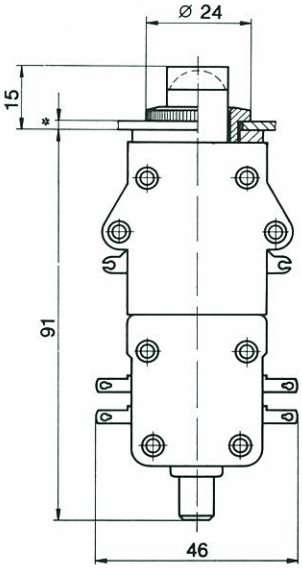

Distance minimale:
25× 50 mm (70)

Poids: 75 g

Tension	V	Numéro de cde
Poussoir	12 D.C.	124-2121
	24	124-2131
	36	124-2141
	48	124-2151
	60	124-2161
Commutateur	12 D.C.	124-3122
	24	124-3132
	36	124-3142
	48	124-3152
	60	124-3162

Fixation par trou central Z

avec ollet de montage carré

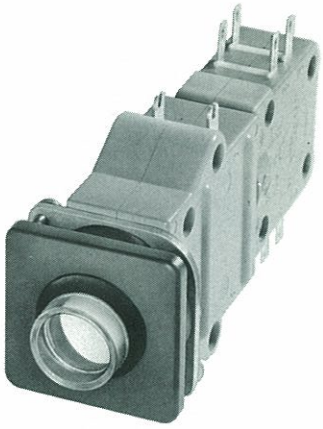

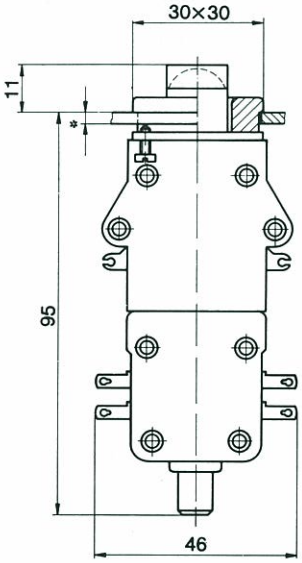

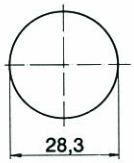

Distance minimale:
25 × 50 mm (70)

Poids: 85 g

Tension	V	Numéro de cde
Poussoir	12 D.C.	122-2121
	24	122-2131
	36	122-2141
	48	122-2151
	60	122-2161
Commutateur	12 D.C.	122-3122
	24	122-3132
	36	122-3142
	48	122-3152
	60	122-3162

* avec plaque acier de plus de 2 mm, attention à l'influence magnétique!

OPTIMAT 15 avec bague lumineuse

Elément de signalisation à 3 positions, pour fonctionnement à courant permanent avec remise à zéro mécanique pour tension nulle.
Bague lumineuse avec lampe à incandescence 6–60 V Ba9s, câblage séparé.
Caractéristiques techniques pour l'élément OPTIMAT analogues à l'OPTIMAT 15. Boîtier en Macrolon.

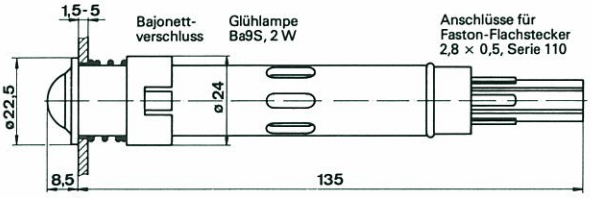

Plan de perçage

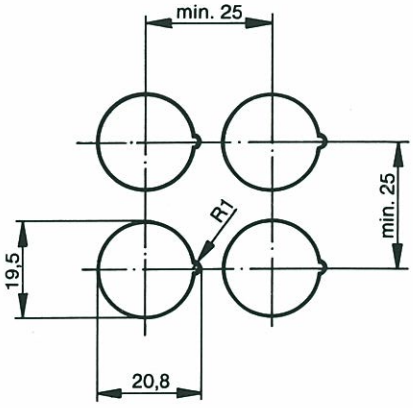

Raccords

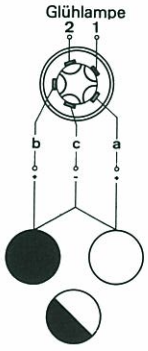

Positions

Poids: 50 g

Tension	V	Numéro de commande
	12 D.C.	122-4120
	24	122-4130
	36	122-4140
	48	122-4150
	60	122-4160

Positions de bille OPTIMAT 15

(pour tension nulle, appareil en position verticale)

		Numéro de commande
Var. 1		Exécution selon catalogue
Var. 2	Appareil en position verticale	128-0202
Var. 3		128-0303

OPTIMAT Exécutions spéciales

(contre supplément de prix)

Couleurs de bille OPTIMAT 15/30/45

Les couleurs correspondent à peu près à la série RAL. Différences réservées.

Numéro de commande	128-. . .	. . .
	x	y
Exécution spéciale à la demande	99	99
rouge RAL 3000	11	12
jaune RAL 1021	13	14
vert RAL 6018	15	16
bleu RAL 5015	17	18
blanc RAL 9010	19	20
noir RAL 9005	21	22

Inscriptions OPTIMAT 15

Les signes et symboles sont imprimés en noir ou blanc sur la moitié de bille indiquée. Ils sont visibles au milieu de l'OPTIMAT en position enclenchée.

Appareil en position verticale!*

Numéro de commande		129- . .	. .
		x	y
pas de signe ni de symbole		00	00
Exécution spéciale à la demande		99	99
✚	Signe plus 4 mm	31	32
▬	Signe moins 4 mm	33	34
⏚	Symbole de terre 5 mm	35	36
➡	Flèche à droite 7 mm	37	38
⬇	Flèche en bas 7 mm	39	40
▬	Trait horizontal 2,5 mm	41	42
▮	Trait vertical 2,5 mm	43	44
O	Chiffre 5 mm	45	46
I	Chiffre 5 mm	47	48
A	Chiffre 5 mm	49	50
E	Chiffre 5 mm	51	52
H	Chiffre 5 mm	53	54
P	Chiffre 5 mm	55	56

* Remarque: lorsque l'appareil est monté en position horizontale!

Inscription OPTIMAT 45

Les signes sont réalisés par lettres autocollantes et fixés au vernis.

Numéro de commande		129- . .	. .
		x	y
pas de signe		00	00
Exécution spéciale à la demande		99	99
EN	chiffres 10 mm	71	72
HORS	chiffres 10 mm	73	74
ON	chiffres 10 mm	75	76
OFF	chiffres 10 mm	77	78
O	chiffre 10 mm	79	80
I	chiffre 10 mm	81	82

Autres exécusions on demande